A86

Porte - Doors

8-10mm
5/16"- 3/8"

- Catenacciolo con chiave.
- Cerradillo con llave.
- Locking bolt with key.
- Schubriegel mit Schlüssel.
- Loquet avec clé.

Alluminio / Aluminium :
02-05-13-14-15-16-17-31-RAL-62

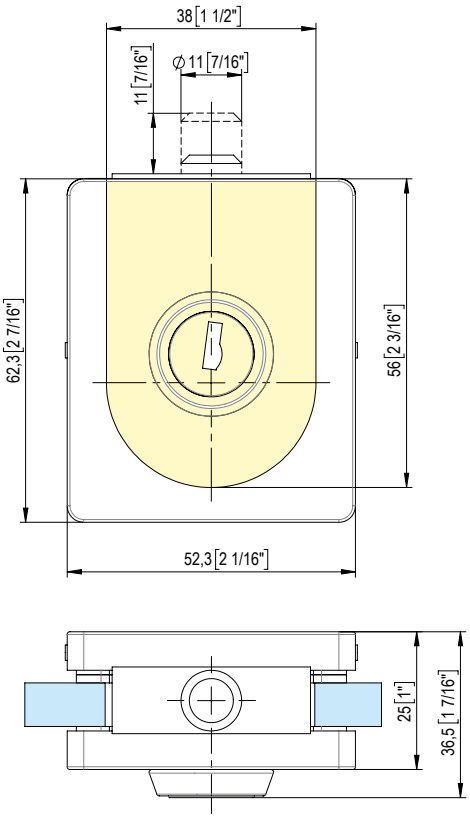

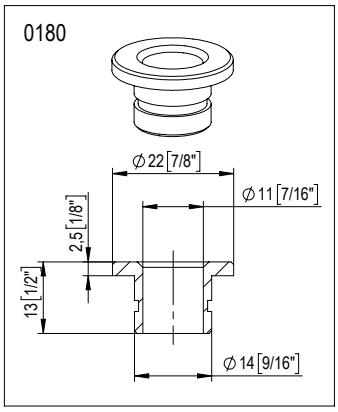

BOCCOLA INCLUSA - FLOOR BUSHING INCLUDED

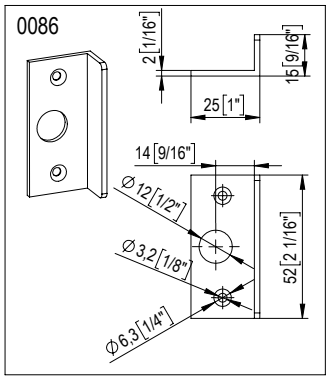

B19

Porte - Doors

8-10mm
5/16"- 3/8"

- Catenacciolo senza tacca nel vetro. Per vetro da 8-10mm. Per spessori diversi del vetro specificare.
- Cerradillo sin muesca en el vidrio. Para vidrio de 8-10 mm. Sobre pedido, para espesores diferentes de vidrio.
- Locking bolt without cut in the glass. For 8-10 mm. Different thickness on request.
- Schubriegel ohne Einschnitt im Glas. Für 8-10mm Glas. Unterschiedliche Dicke auf Wunsch.
- Loquet sans encoche dans le verre. Pour verre de 8-10mm. Préciser si différente épaisseur de verre.

Alluminio / Aluminium : 13-14-15-16-17-60

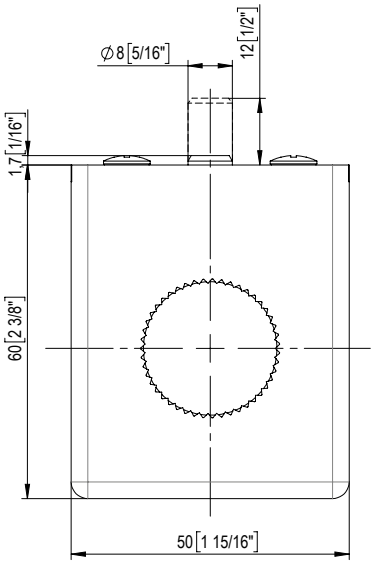

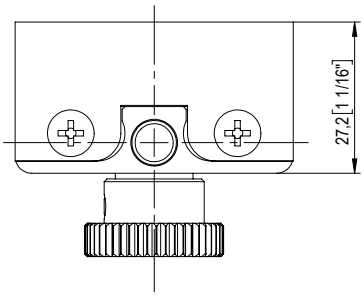

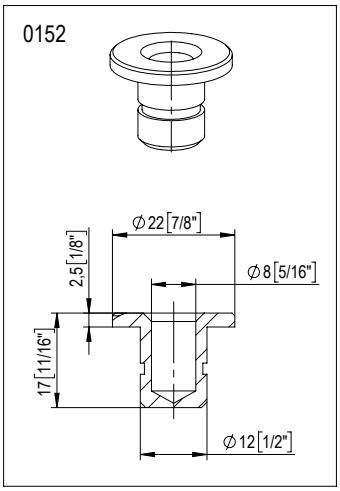

BOCCOLA INCLUSA - FLOOR BUSHING INCLUDED